Umrüstung zur DT-T8 LED Tubes

Für den Betrieb mit KVG-Vorschaltgeräten

Lieferumfang:

- Das Produkt besteht aus einer LED-Tube und einem mitgelieferten LED-Ersatzstarter, welcher den herkömmlichen Starter ersetzt.

Sicherheitshinweise:

- Trennen Sie die Leuchte von der Netzspannung
- Vor direkter Sonneneinstrahlung und hohen Temperaturen schützen.
- Sollten Zweifel an der Installation oder Verwendung dieses Produkts auftreten, konsultieren Sie eine Elektrofachkraft.
- Vermeiden Sie Berührungen während des Betriebes.
- Werfen Sie Elektrogeräte nicht in den Hausmüll.

Technische Informationen:

- LED-Lampen sollten grundsätzlich unter trockenen Bedingungen oder in einer Leuchte, welche ausreichend Schutz bietet, eingesetzt werden.
- Betriebstemperatur: -20 ℃ ~ 40 ℃
- Die LED-Tube ist nicht zum Dimmen geeignet.
- Sockel: G13
- Betriebsspannung: AC 220 – 240V / 50Hz
- Umgang mit der Blindstromkompensation in der Leuchte:
  Der Kondensator für die Blindstromkompensation beeinträchtigt nicht die Funktion der Lampe. Je nach Ausführung und Alter des Kondensators kann es zu einer Überkompensation kommen was zu einer Verschlechterung des Powerfaktors führen kann. Wir empfehlen daher den Kondensator zu entfernen.

Arbeitsschritte zur Umrüstung:

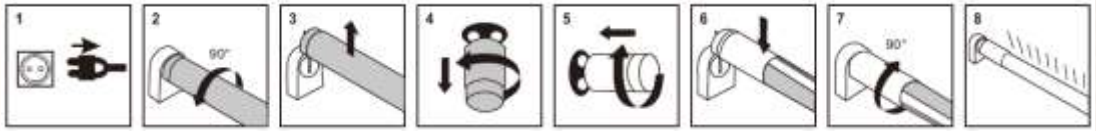

1. Trennen Sie die Leuchte von der Netzspannung
2. Drehen Sie die herkömmliche Lampe im Lampensockel.
3. Entfernen Sie die herkömmliche Lampe.
4. Entfernen Sie den Leuchtstofflampen-Starter.
5. Setzen Sie den LED-Ersatzstarter in die Starterhalterung ein.
6. Legen Sie die LED-Tube in die Lampenfassung
   (Achtung: beide Sockel müssen die gleiche Stellung haben).
7. Sichern Sie die Position durch Drehen der Lampe um 90°
   (Stellen Sie, falls notwendig, die drehbare Sockeleinstellung auf den nötigen Abstrahlwinkel ein)
8. Schalten Sie die Lampe ein.

Schaltbild:

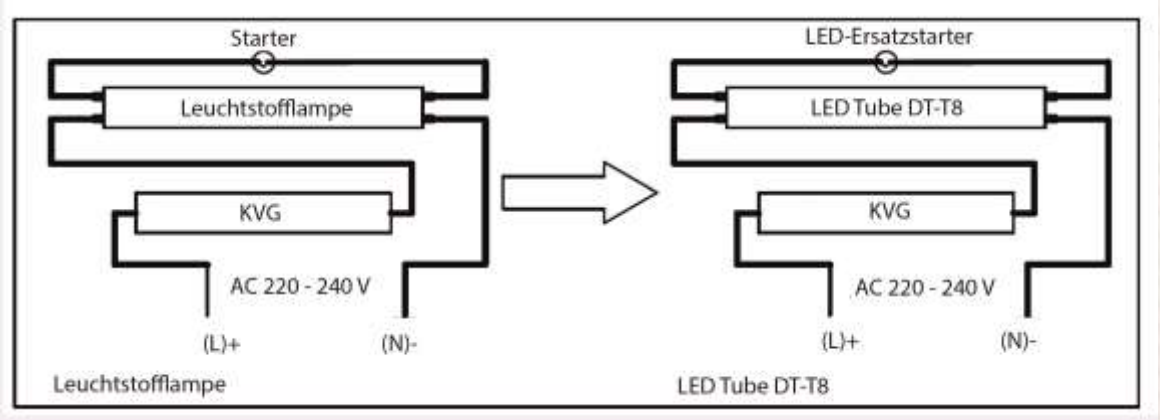

LIP-Technik
Industriegebiet 5 | 55606 Hochstetten-Dhaun / Germany | Phone: + 49 6752 9147061 | Fax: + 49 6752 /9147170 | info@lip-technik.com|
www.lip-technik.com