Future HB09 HighBay Light

①: Leistung einstellbar

②: Smartes Plug & Play System für Einbausensor
——ohne Verkabelung und ohne Werkzeug

Geringe Blendung-UGR<22

Produktdetails:

- Leistung einstellbar
- Intelligentes Plug & Play-System ohne Verkabelung für eingebauten Sensor
- Geringe Blendung, UGR<22
- Sowohl Bewegungssensor als auch PIR-Sensor optional
- Hohe Effizienz bis zu 140lm/W
- 3 Jahre Garantie

Anwendungen

- Lagerhaus
- Industrieanlage
- Ausstellungs Center
- Turnhalle
- Flughafen

Spezifikationen

Modell Nr.		HB09-100W	HB09-150W	HB09-200W
Stromverbrauch		80W-150W Einstellbar	80W-150W Einstellbar	120W-200W Einstellbar
Effizienz		140 LM/W		
Luminous Flux (±10%)		14000±1000lm	21000±1500lm	28000±2000lm
CCT		5000K		
CRI		Ra70 / Ra80 / Ra90		
Abstrahlwinkel		80° (blendfrei)		
Netzteil		TOMCARLINE		
Eingangsspannung		100-277 VAC / 277-480VAC		
Leistungsfaktor		>0.95		
Frequenz		50 / 60 Hz		
Überspannungsschutz		L-N: 4KV; L/N-GND: 6KV		
Netzteil-Typ		Constant Current (CC)		
Produktabmessung (mm/Zoll)		Φ320*188		
Gewicht		3.8kg		
Karton größe		37*37*23(cm)		
Versand Gewicht		4.8kg		
Material	Gehäuse	Aluminum		
	Optic	Optische Linse aus Polycarbonat		
Farbe		Schwarz		
Montage Option		Ringhalterung und Hakenhalterung		
Umgebungstemperatur		-30~+50 ℃		
Lebensdauer		50.000 h		
Garantie		3 Jahre		
Dimmbar		1-10V , Dali		
Zubehör				
		PC Reflektor		
		Aufputzmontage/Wandhalterung		
		Sicherheitsseil (0,5m Länge)		
Intelligente Steuerung		Plug-and-Play-PIR- oder Mikrowellen-Bewegungssensor verfügbar		

LVK

80°(Blendfrei)

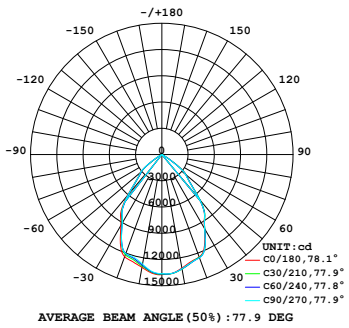

90°

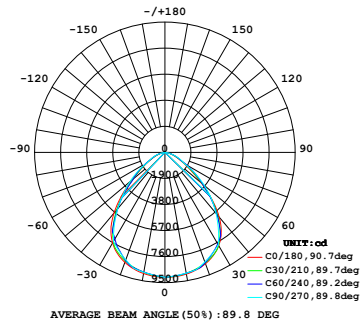

120°

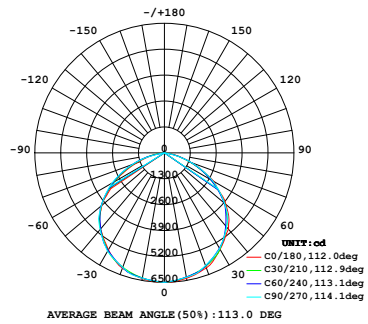

Montage Optionen

Rundring

Bügelhalterung

Abmessung

HB09-100W/150W/200W

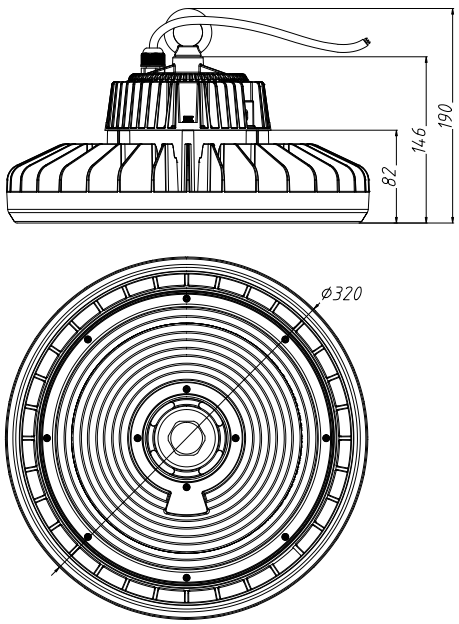

Zubehör

480V **Netzteil**

1-10V , Dali

Plug-and-Play-Mikrowellen-Bewegungssensor und Fernbedienung

Plug-and-Play-PIR-Sensor & Fernbedienung

1.5m **Kabel Dali**

Bügelhalterung

Sicherheitsseil 0,5m

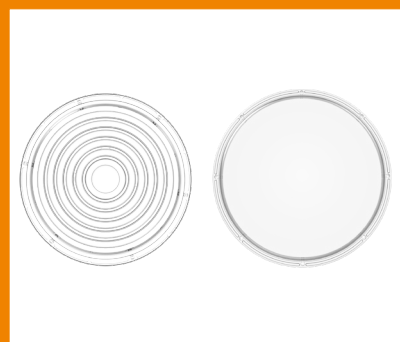

PC Linse 90° & 120°

Reflektor Blendfrei

PC reflector