Hochwertige LED-Röhren

Mittels Energieeffizienzklasse A+ enormes Stromeinsparpotential

Hohe Energieeffizienzklasse
Alle LIP-MX LED Röhren haben die äußerst sparsame Energieeffizienzklasse A+!

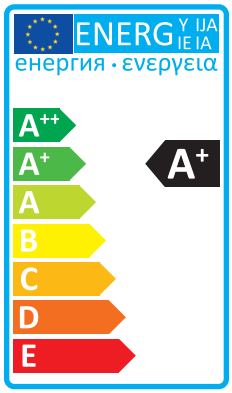

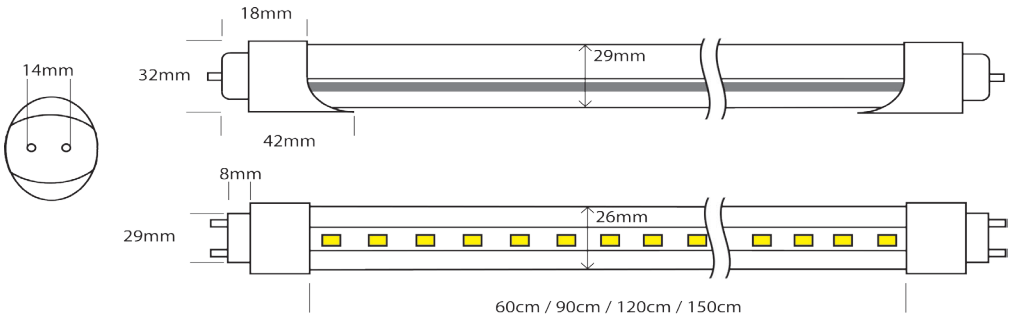

Verfügbare Längen
60cm - 90cm - 120cm - 150cm

Verfügbare Lichtfarben
warmweiß - 3000K
neutralweiß - 4500K
kaltweiß - 6000K

Verfügbare Abdeckungen
klar / transparent
matt / milchig

Allgemeine Produktinformationen
- Zur Verwendung mit konventionellen und verlustarmen Vorschaltgeräten (KVG und VVG) geeignet.
- Direkter Anschluss an 230V möglich.
- Bruchsichere und splitterfreie Abdeckungen
- Sichere Anschlussart mit einseitiger Stromeinspeisung verhindert, dass Strom an den offenen Pins anliegt. Ein Berühren der Pins ist zu jeder Zeit absolut ungefährlich!

Wichtige Hinweise
- Installation: Als Ersatz in Verbindung mit einem konventionellem oder verlustarmen Vorschaltgerät (KVG oder VVG) ersetzen Sie bitte vor dem Tausch der Röhre den vorhandenen Starter durch den mitgelieferten Blindstarter.
- Zur Verwendung mit einem elektronischem Vorschaltgerät (EVG) ziehen Sie vor der Installation bitte einen Techniker zu Rate.
- Veränderungen an der Verkabelung dürfen nur durch qualifizierte Elektriker vorgenommen werden.
- Vorschaltgeräte verursachen weiterhin einen geringen Stromverbrauch. Die Entfernung der KVGs bzw. VVGs durch einen Elektriker können diesen Stromverbauch verhindern. Dies ist jedoch nicht zwingend erforderlich.
- Da die LED-Röhren keine giftigen Stoffe wie Blei oder Quecksilber enthalten (gemäß RoHs und CE) können diese einfach über den Elektromüll entsorgt werden.

Technische Daten

Länge	Abdeckung	Farbe / Farbtemperatur	Leistung	Farbwiedergabeindex CRI	Lumen	LED-Type	Abstrahlwinkel	Ersatz für ... Leuchtstoffröhre
60cm	- klar - milchig	- warmweiß 3000K - neutralweiß 4500K - kaltweiß 6000K	9W	>80	800-900	SMD2835	120° (klar) 180° (milchig)	18W
90cm	- klar - milchig	- warmweiß 3000K - neutralweiß 4500K - kaltweiß 6000K	13W	>80	1200-1300	SMD2835	120° (klar) 180° (milchig)	30W
120cm	- klar - milchig	- warmweiß 3000K - neutralweiß 4500K - kaltweiß 6000K	18W	>80	1700-1800	SMD2835	120° (klar) 180° (milchig)	36W
150cm	- klar - milchig	- warmweiß 3000K - neutralweiß 4500K - kaltweiß 6000K	25W	>80	2200-2300	SMD2835	120° (klar) 180° (milchig)	58W

Industriegebiet 5 - 55606 Hochstetten-Dhaun - Germany
Telefon: +49 6752 - 9147061 - Fax: +49 6752 - 9917170
E-Mail: info@lip-technik.com - www.lip-technik.com - www.lip-technik.de

Ein Wechsel auf LED-Leuchtmittel bietet viele Vorteile

Großes Farbspektrum

LED-Lampen sind in einer großen Spannweite der Farbtemperatur verfügbar. Der gängigste Bereich reicht von warmweiß (3000K) bis kaltweiß (6500K)

Umweltschonend

Kein Blei oder Quecksilber enthalten
Entsorgung kann kostenfrei als Elektromüll z.B. bei Recycling-Betrieben erfolgen

Geringer Stromverbrauch

über 50% Ersparnis gegenüber herkömmlicher Glühbirne
bis zu 30% Ersparnis gegenüber Enegeriesparlampe

Folge: Geringere CO_2-Belastung

Geringe Wärmeentwicklung

Einsatz auch an hitzeempfindlichen Orten möglich
Keine Probleme mit Brandschutzbestimmungen

Höhere Lebensdauer

bis zu 50.000 Betriebsstunden
Glühbirnen halten nur ca. 1000h

50.000h vs. 1.000h

Große Auswahl an Fassungen

LED-Lampen sind für E14, E27, GU5.3, GU10, G9 und T8 (Leuchtstoffröhren) Fassungen erhältlich

Keine Einschaltverzögerung

Volle Lichtstärke von Anfang an

Keine Betriebsgeräusche

Im Gegensatz zu vielen Energiesparlampen entstehen bei LED-Lampen während des Betriebes keine Brummgeräusche

Beispielrechnung*

Ersparnis pro Jahr bei Wechsel einer 36W 120cm Leuchtstoffröhre durch eine 18W 120cm LED-Röhre:

Leistung herkömmliche Leuchtstoffröhre	36W
Leistung LED-Röhre	18W
Kosten pro Jahr (Leuchtsstoffröhre)	27,59 €
Kostenpro Jahr (LED-Röhre)	13,80 €
Ersparnis pro Jahr durch Wechsel	**13,79 €**

Ersparnis pro Jahr bei Wechsel von 10 58W 150cm Leuchtstoffröhren durch 10 25W 150cm LED-Röhre (z.B. Büroraum):

Leistung herkömmliche Leuchtstoffröhre	58W
Leistung LED-Röhre	25W
Kosten pro Jahr (Leuchtsstoffröhre)	444,57 €
Kostenpro Jahr (LED-Röhre)	191,63 €
Ersparnis pro Jahr durch Wechsel	**252,94 €**

* Berechnungsgrundlage: 365 Tage / Jahr, 10 Betriebsstunden pro Tag, Stromkosten 0,21€/kWh netto

Industriegebiet 5 - 55606 Hochstetten-Dhaun - Germany
Telefon: +49 6752 - 9147061 - Fax: +49 6752 - 9917170
E-Mail: info@lip-technik.com - www.lip-technik.com - www.lip-technik.de